LOŽNICE

Bedrooms / Спальня

HANÁK | Interior Concept

HANÁK

Značka HANÁK je s vámi již přes 30 let a pojem kvalita díky ní v nábytkářství získal zcela nový význam. Již v první polovině minulého století, kdy tato rodinná tradice započala, byla kvalita stavěna na první místo. Dnes je výrobní závod společnosti jeden z nejmodernějších a nejkomplexněji vybavených v Evropě, **čímž velmi oslňuje také na zahraničních trzích.**

The HANÁK brand has been with you for over 30 years and thanks to it, the concept of quality has gained a completely new meaning in the furniture industry. Already in the first half of the 20th century, when this family tradition began, quality was always put first. Today, our production plant is one of the most modern and comprehensively equipped in Europe, and our production also dazzles in foreign markets.

Марка HANÁK представлена на рынке уже более 30 лет, благодаря ей понятие качества в мебельной промышленности приобрело совершенно новое значение. Еще в первой половине прошлого века, когда зародилась эта семейная традиция, качество было поставлено во главу угла. Сегодня наше предприятие – одно из самых современных и наиболее полно оснащенных в Европе, а наша продукция блистает в том числе и на зарубежных рынках.

Ložnice

Bedrooms / Спальня

Katalog ložnic HANÁK přináší novinky nejen z kolekce postelí, ale mnohem více. Provede vás kompletním zařízením vaší ložnice a nabídne dokonalá řešení s naším konceptem kompletních interiérů HANÁK INTERIOR CONCEPT. Prohlédněte si, jak sladit jednotlivé modely a inspirujte se doporučenými kombinacemi vytvořenými našimi předními designéry a architekty.

The HANÁK bedrooms catalogue brings new designs from the bed collection and much more. It showcases the complete furnishings for your bedroom and offers perfect solutions with our concept of complete interiors HANÁK INTERIOR CONCEPT. See how to match individual models and be inspired by the recommended combinations created by our leading designers and architects.

В каталоге спален HANÁK представлены новинки не только из коллекции кроватей, но и многое другое. Мы поможем Вам полностью обставить Вашу спальню и предложим идеальные решения с помощью нашего комплексного концепта интерьеров HANÁK INTERIOR CONCEPT. Посмотрите, как сочетаются отдельные модели – Вас вдохновят рекомендуемые комбинации, созданные нашими ведущими дизайнерами и архитекторами.

Hlavní myšlenka společnosti HANÁK

INTERIOR CONCEPT

HANÁK's main concept / Главная идея фирмы HANÁK

KUCHYNĚ
/ kitchens
/ кухни

INTERIÉROVÉ DVEŘE
/ interior doors
/ межкомнатные двери

ŠATNY
A ŠATNÍ SKŘÍNĚ
/ closets and wardrobes
/ гардеробные и шкафы

POSTELE
A NOČNÍ STOLKY
/ beds and bedside tables
/ кровати и прикроватные тумбочки

OBÝVACÍ SESTAVY
A STOLKY
/ living room sets and tables
/ мебель для гостинных и
столики

KOUPELNY
/ bathrooms
/ ванные комнаты

SEDACÍ SOUPRAVY
A KŘESLA
/ sofas and armchairs
/ диваны и кресла

JÍDLENÍ STOLY A ŽIDLE
/ dining tables and chairs
/ обеденные столы и стулья

Ložnice HANÁK

Místo, kam se budete chtít vracet.

HANÁK bedrooms / A place you will want to come back to.

Спальни HANÁK / Место, в которое хочется возвращаться.

Precizní zpracování, kvalitní materiály a dokonalý design. To vše spojuje novou kolekci ložnic HANÁK, která nabízí širokou škálu možností provedení, barev a kombinací. Vše je podrobeno nejpřísnějším normám se zaměřením na zdravotní nezávadnost a komfort kvalitního spánku.

Precise workmanship, quality materials and perfect design. All this is combined with the new HANÁK bedroom collection, which offers a wide range of design options, colours and combinations. Everything is subject to the strictest standards with a focus on health safety and the comfort of quality sleep.

Точность обработки, качественные материалы и совершенный дизайн. Все это – характерные черты новой коллекции спален HANÁK, которая предлагает широкий выбор вариантов дизайна, цветов и комбинаций. Все соответствует самым строгим стандартам с упором на безопасность для здоровья и комфортный сон, приносящий отдых.

CHANEL
VANITY FAIR
ITALIAN
BAZAAR COVERS
AVEDON FASHION
THE SCHOOL OF FASHION
DRESSING FOR THE DARK
TOM FORD

Model

KLAUDIE

Design by HANÁK

Milovníci přírodních materiálů se budou cítit příjemně v ikonické ložnici KLAUDIE, specifickou zejména svým precizním provedením se zaoblenými prvky, které podléhají náročnému technologickému zpracování. Design se zaoblením můžete mít také v rámci interiérového nábytku, jako jsou komody či úpravné stolky, které skvěle doplní vaši vysněnou ložnici.

Lovers of natural materials will feel comfortable in the iconic KLAUDIE bedroom, unique for its precise design with rounded elements, which are subject to demanding technological processing. You can also have a rounded design with the interior furniture, such as a chests of drawers or dressing tables, which will perfectly complement your dream bedroom.

Любители натуральных материалов будут чувствовать себя комфортно в знаковой спальне KLAUDIE, для которой особенно характерен точный дизайн с округлыми элементами, подвергающимися сложной технологической обработке. Вы также можете выбрать для интерьера другую мебель с округлыми элементами – комоды или туалетные столики, которые идеально дополнят спальню Вашей мечты.

CHANEL

Provedení rámu postele
bed frame design / исполнение рамы кровати

dýha
veneer
шпон

lak
lacquer
лак

Provedení čela postele
bed headboard design / спинки кроватии

dýha
veneer
шпон

lak
lacquer
лак

látka
fabric
вещество

kůže
leather
кожа

Rozměry / sizes / размер

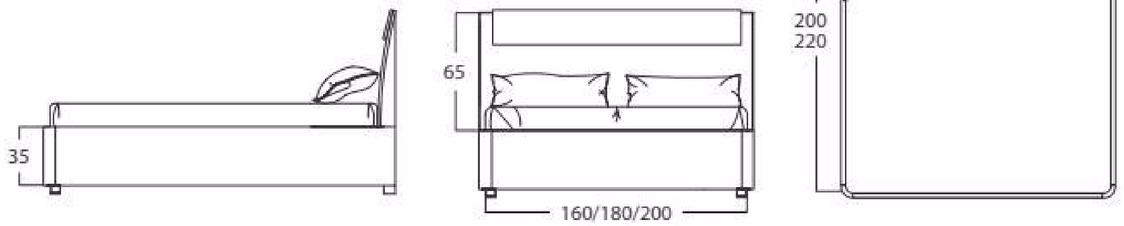

Model

ELISABETH

Design by HANÁK

Královská ELISABETH s prošívaným čelem korunuje každý interiér na vyšší úroveň. Noční stolky dokonale kopírují tvar boků postele a dohromady tak utváří sehranou designovou dvojici. Propracované čelo postele, které nabízíme v kůži, látce či sametovém provedení, jen podtrhuje jedinečnost této ložnice.

The royal ELISABETH with its quilted headboard is the crowning glory of any interior. The bedside tables perfectly copy the shape of the sides of the bed and together form a harmonious design pair. The elaborate headboard, which we offer in leather, fabric or suede, accentuates the uniqueness of this bedroom.

Королевская ELISABETH со стеганой спинкой придает любому интерьеру самое высокое звучание. Прикроватные тумбочки идеально повторяют форму спинок кровати, образуя вместе гармоничную дизайнерскую пару. зысканное изголовье, предлагаемое из кожи, ткани и замши, еще более подчеркивает уникальность этой спальни.

DIOR

Provedení rámu postele
bed frame design / исполнение рамы кровати

dýha
veneer
шпон

lak
lacquer
лак

Provedení čela postele
bed headboard design / спинки кроватии

látka
fabric
вещество

kůže
leather
кожа

Rozměry / sizes / размер

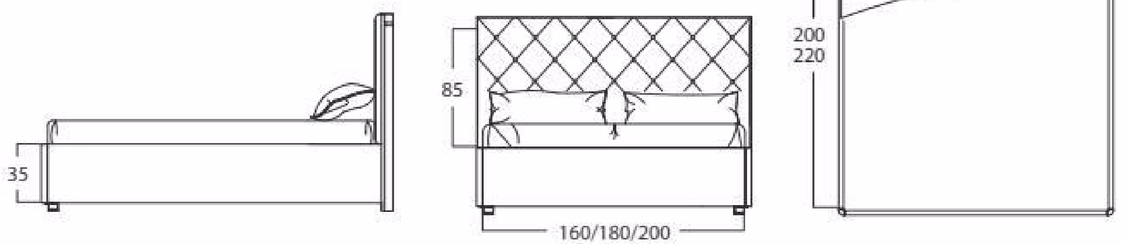

Model

ALEXA

Design by HANÁK

Modernizovaný model ALEXA vás osloví nejen svým vzhledem, ale také prvotřídním komfortem. Kvalitní materiály nabízejí opravdový luxus odpočinku, na který si rychle zvyknete a nebudete jej chtít opustit. Dopřejte prostor své fantazii a nakombinujte ložnici s interiérovými dveřmi v obkladu k docílení uceleného a sladěného interiéru.

The modernised ALEXA model will appeal to you not only with its look, but also with its first-class comfort. Quality materials offer real luxury of relaxation, which will quickly become your own and you will not want to leave. Give space to your imagination and combine the bedroom with interior doors in the panelling to achieve a complete and harmonious interior.

Современная модель ALEXA понравится Вам не толь своим видом, но и первоклассным комфортом. Качественные материалы предлагают настоящую роскошь для отдыха, к которой Вы быстро привыкнете и уже не захотите отказываться от нее. Пофантазируйте и обогатите спальню интерьерной дверью с облицовкой, чтобы Ваш интерьер стал еще более цельным и совершенным.

TOM
FORD

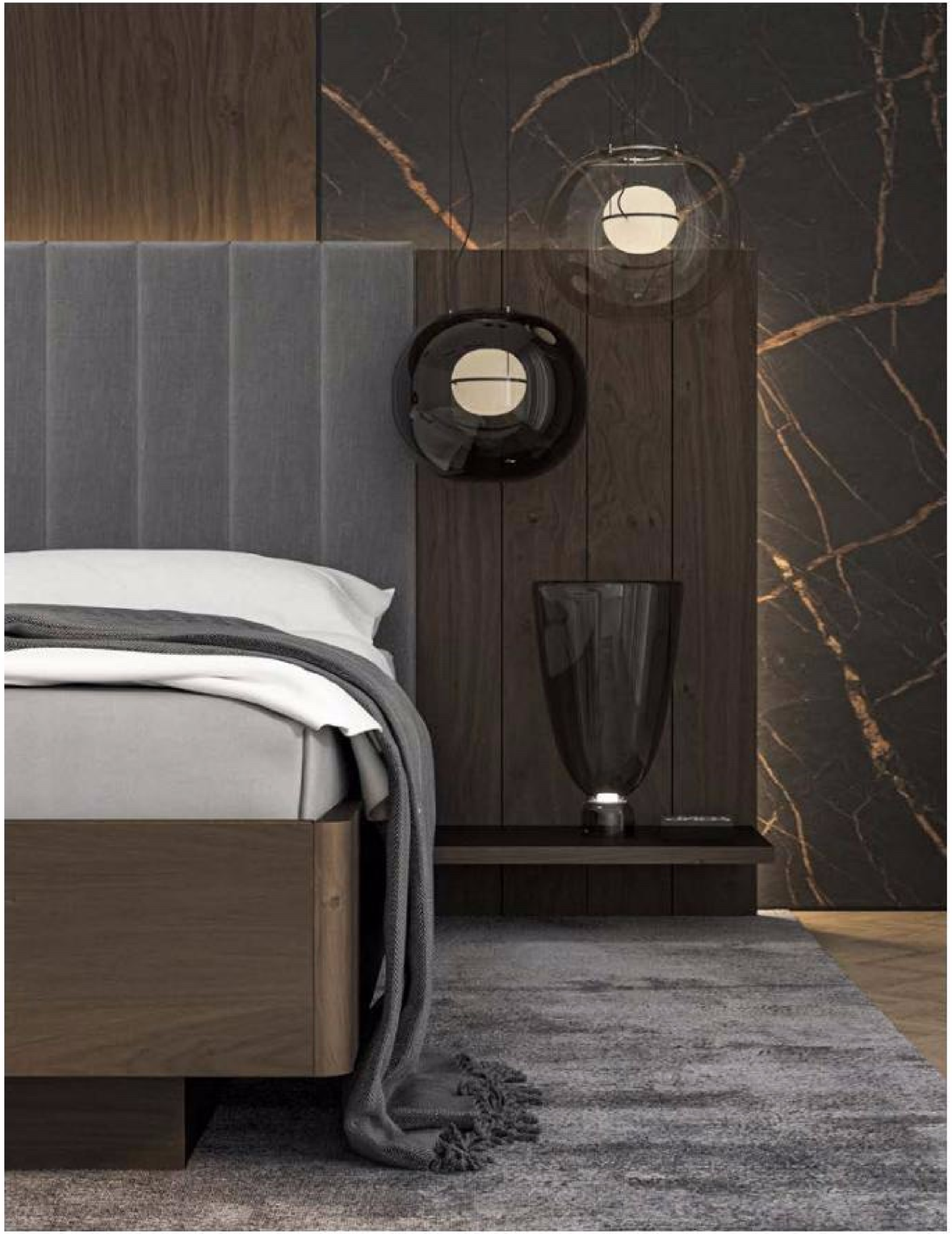

Provedení rámu postele
bed frame design / исполнение рамы кровати

dýha
veneer
шпон

lak
lacquer
лак

Provedení čela postele
bed headboard design / спинки кроватии

dýha
veneer
шпон

lak
lacquer
лак

látka
fabric
вещество

kůže
leather
кожа

Rozměry / sizes / размер

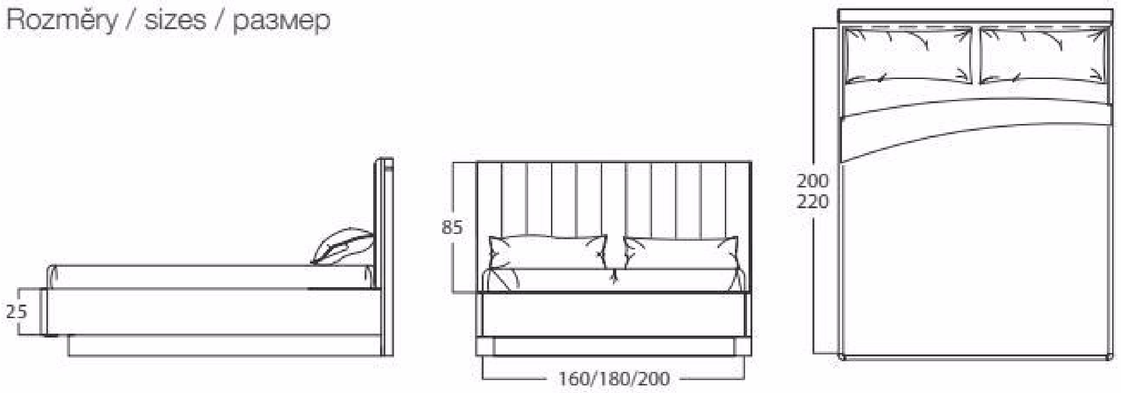

Model

MADISON

Design by HANÁK

V posteli MADISON se vám budou zdát jen ty nejkrásnější sny. Promyšlená a precizně zpracovaná rámová postel vás nadchne na první pohled svým látkovým provedením, které je decentně doplněno o vybranou přírodní dýhu, jenž se propisuje na rám čela postele i noční stolky, a má přesně definovaný horizontální či vertikální směr.

The MADISON bed will provide you with only the most beautiful dreams. The well-designed and precisely designed frame bed will delight you at first sight with its fabric design, which is subtly complemented by a specially selected natural veneer, which is applied to the bed frame and bedside tables, and has a meticulously defined horizontal or vertical direction.

На кровати MADISON Вам будут сниться только самые прекрасные сны. Хорошо продуманная и проработанная до деталей конструкция каркасной кровати с первого взгляда очарует Вас своим тканевым дизайном, со вкусом дополненным отборным натуральным шпоном, которым отделаны каркас кровати и прикроватные тумбочки; точно определенные горизонтальное и вертикальное направления конструкции подчеркивают элегантность конструкции.

FLIMAH

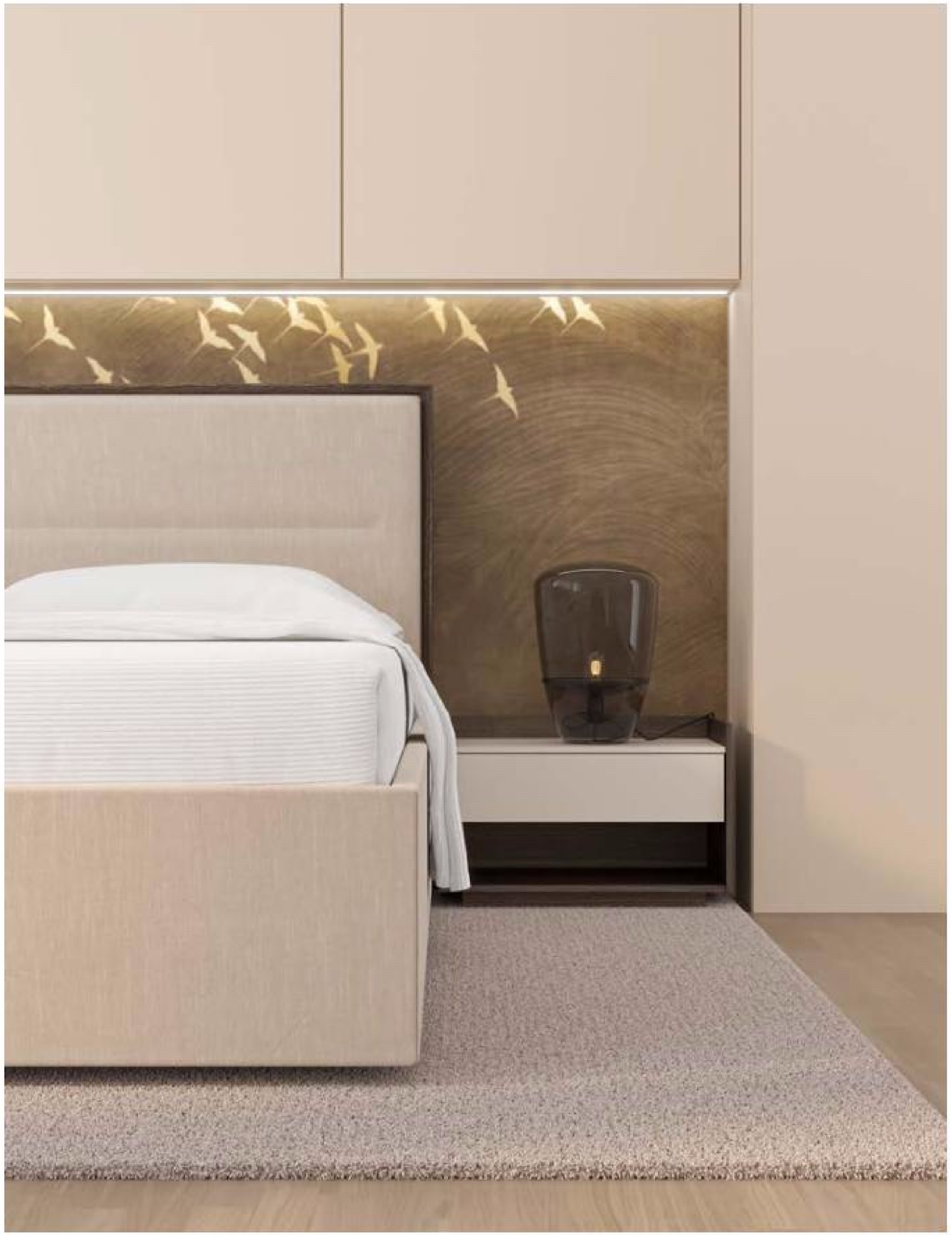

Provedení rámu postele
bed frame design / исполнение рамы кровати

látka
fabric
вещество

kůže
leather
кожа

Provedení čela postele
bed headboard design / спинки кроватии

dýha
veneer
шпон

lak
lacquer
лак

látka
fabric
вещество

kůže
leather
кожа

Rozměry / sizes / размер

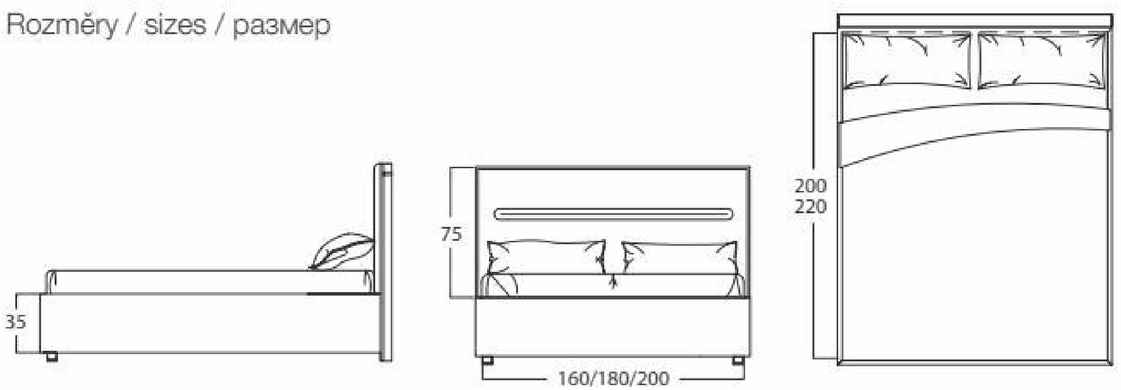

Model

LUTON

Design by HANÁK

Nezapomenutelné okamžiky zažijete ve stylové ložnici LUTON, která se stane ozdobou každého interiéru. Model je velmi často využíván pro luxusní hotelové komplexy, a to zejména pro svůj designový vzhled a boxspring provedení. Dokonale k němu sedí prosklená šatní skříň SKY v kombinaci s dýhovaným obkladem stěny.

You will experience unforgettable moments in the stylish LUTON bedroom, which will become a the crowning jewel of any interior. The model is very often used in luxury hotels, especially for its designer appearance and boxspring design. The SKY glazed wardrobe in combination with the veneered wall panelling matches it perfectly.

Стильная спальня LUTON производит неизгладимое впечатление, это украшение любого интерьера. Модель благодаря ее дизайнерскому виду и варианту исполнения boxspring часто используется в гостиничных комплексах класса люкс. С ней безупречно гармонирует застекленный платяной шкаф SKY в комбинации с облицовкой стенки шпоном.

VOGUE

Provedení rámu postele
bed frame design / исполнение рамы кровати

látka
fabric
вещество

kůže
leather
кожа

Provedení čela postele
bed headboard design / спинки кроватии

dýha
veneer
шпон

lak
lacquer
лак

látka
fabric
вещество

kůže
leather
кожа

Rozměry / sizes / размер

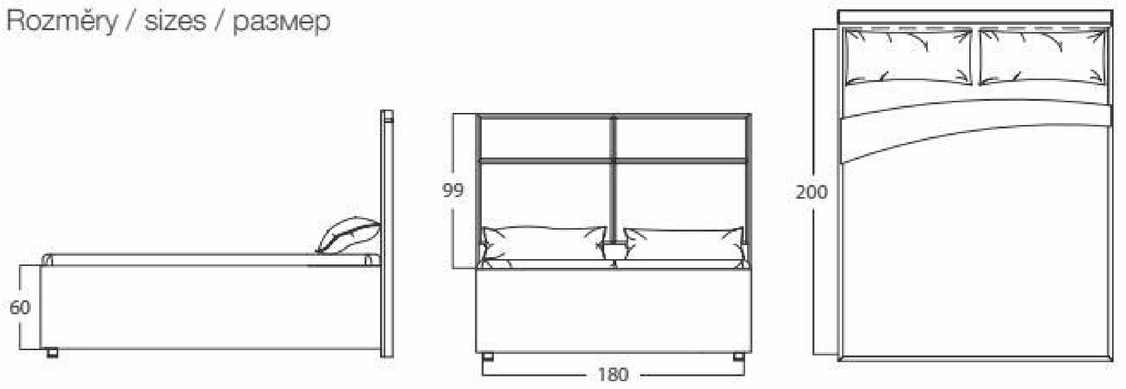

Model

DIANA

Design by HANÁK

Ložnice DIANA se vyznačuje svým jemným a elegantním vzhledem se zaobleným provedením. Na lehkosti jí dodávají otevřené noční stolky nabízející dvě samostatné odkládací plochy. Postel skvěle sladíte s vaším interiérem, v nabídce máme širokou škálu látek i kůží, laků i přírodních dýh. Vybere si opravdu každý.

The DIANA bedroom is characterised by its delicate and elegant appearance with a rounded design. Its airy design is further complemented by open bedside tables offering two storage areas that come in different sizes and heights. You can perfectly match the bed with your interior. We offer a wide range of fabrics and leathers, varnishes even natural veneers, so that anyone can take their pick.

Спальня DIANA характерна своим утонченным и элегантным видом с ее закругленными формами. Легкость ей также придают открытые прикроватные тумбочки, предлагающие свои горизонтальные поверхности различных размеров и высоты. Кровать будет чудесно сочетаться с Вашим интерьером. Наше предложение охватывает широкий диапазон тканей и кожи, лаков и натурального шпона, поэтому каждый покупатель может выбрать то, что ему нравится.

Provedení rámu postele
bed frame design / исполнение рамы кровати

dýha
veneer
шпон

lak
lacquer
лак

Provedení čela postele
bed headboard design / спинки кроватии

dýha
veneer
шпон

lak
lacquer
лак

látka
fabric
вещество

kůže
leather
кожа

Rozměry / sizes / размер

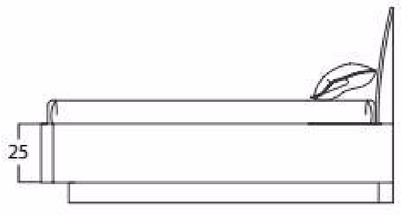

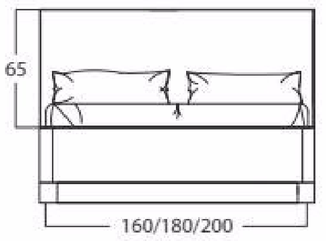

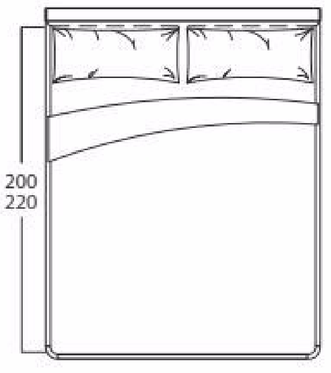

Model

VIVIEN

Design by HANÁK

Čalouněné čelo postele VIVIEN je charakteristické zejména svými nadýchanými polštářky. Doporučené provedení v přírodní dýze, která je vždy ošetřena speciálními nano laky, zajišťujícími její delší životnost a výraznější kresbu dřeva, je promítnuto také na obklad stěny. Dohromady tak vytváří příjemnou a ucelenou atmosféru v interiéru. Model je možné mít také v matném a lesklém laku.

The upholstered headboard of the VIVIEN bed is characterised by its fluffy, voluptuous pillows. We recommend the natural veneer finish, which is treated with special nano varnishes, ensuring its longer life and more pronounced natural patterns in the wood, and which is also projected on the wall panelling. Together they create a pleasantand a unified feel in the room. The model also comes in matte and glossy lacquer.

Драпированная спинка кровати VIVIEN характерна своими воздушными подушечками. Мы рекомендуем вариант исполнения с облицовкой из натурального шпона, покрытого специальными нано-лаками, обеспечивающими ему длительный срок службы и подчеркивающими структуру древесины; данный вариант исполнения отражен также в облицовке стены. Все эти детали создают приятную и целостную атмосферу интерьера. Эту модель можно также приобрести с матовым или глянцевым лаковым покрытием.

PROJECT

Provedení rámu postele
bed frame design / исполнение рамы кровати

dýha
veneer
шпон

lak
lacquer
лак

Provedení čela postele
bed headboard design / спинки кроватии

látka
fabric
вещество

kůže
leather
кожа

Rozměry / sizes / размер

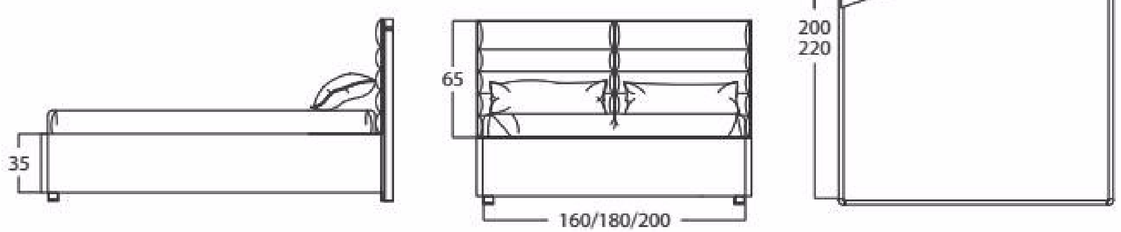

Model

CHARLOTTE

Design by HANÁK

Model CHARLOTTE je inspirován nadčasovou elegancí a vzdušností. Odlehčená varianta nočních stolků skvěle funguje s celkovým designem zaoblení postele a čalouněným čelem, které lze sladit v rámci vašeho interiéru do vybrané kůže či látky. Zvolený tvar postele působí levitujícím dojmem. Vybírat můžete z lesklých i matných laků a přírodních dýh.

The CHARLOTTE model is inspired by timeless elegance and airiness. The lightweight version of the bedside tables works great with the overall design of the rounded bed and the upholstered headboard, which can be matched with your existing interior design by selecting from the leather or fabric option. The chosen shape of the bed has a levitating effect. You can choose from glossy and matte varnishes and natural veneers.

Модель CHARLOTTE – не подвластная времени элегантность и воздушность. Легкий вариант прикроватных тумбочек чудесно сочетается с общим дизайном округлых деталей кровати и драпированного изголовья, которое может быть подобрано в тон Вашему интерьеру посредством определенной кожи или материала. Кровать благодаря ее формам производит впечатление легкости и воздушности. Можно выбрать матовое или глянцевое лаковое покрытие, а также один из вариантов натурального шпона.

Provedení rámu postele
bed frame design / исполнение рамы кровати

dýha
veneer
шпон

lak
lacquer
лак

Provedení čela postele
bed headboard design / спинки кроватии

dýha
veneer
шпон

lak
lacquer
лак

látka
fabric
вещество

kůže
leather
кожа

Rozměry / sizes / размер

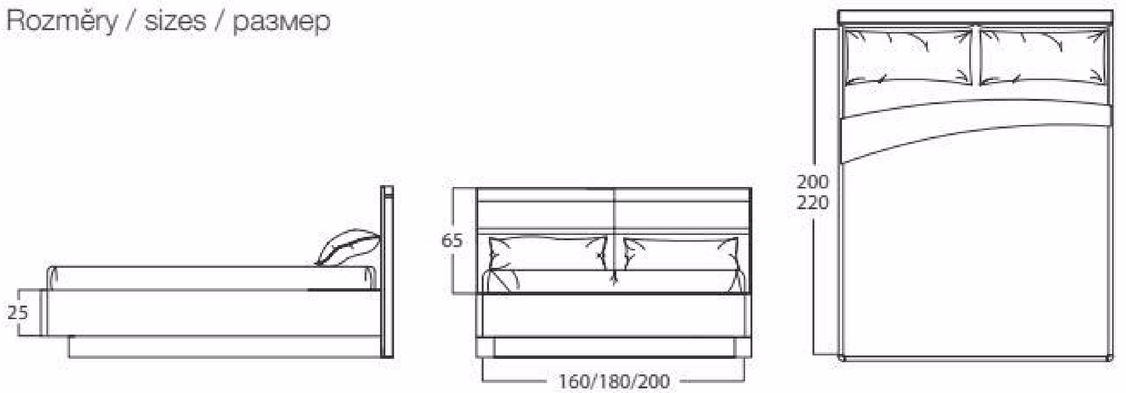

Model

TAYLOR

Design by HANÁK

Model TAYLOR nabízí nejen jiný design, ale také jiné materiály. Na výběr je celá řada různých dekorů v matném provedení. Látkové čelo je navrženo tak, aby nabídlo komfortní i designové řešení a současně navazovalo na boky postele s nočními stolky.

The TAYLOR model offers not only a different design, but also different materials. There are a number of different décors to choose from in a matte finish. The fabric front is designed to offer not only a comfortable but also a designer solution awhile connecting to the sides completed with bedside tables.

Модель TAYLOR предлагает не только другой дизайн, но и другие материалы. Свой выбор можно сделать из целого ряда декоров в матовом варианте исполнения. Драпированная спинка обеспечивает не только комфорт, но и замечательный дизайн, и одновременно сочетается с дополнительными боковинами с прикроватными тумбочками.

Provedení rámu postele
bed frame design / исполнение рамы кровати

lamino lak
laminate lacquer
ламинат лак

lamino dřevodekor
laminate wood decor
ламинат декор

Provedení čela postele
bed headboard design / спинки кроватии

lamino lak
laminate lacquer
ламинат лак

lamino dřevodekor
laminate wood decor
ламинат декор

látka
fabric
вещество

kůže
leather
кожа

Rozměry / sizes / размер

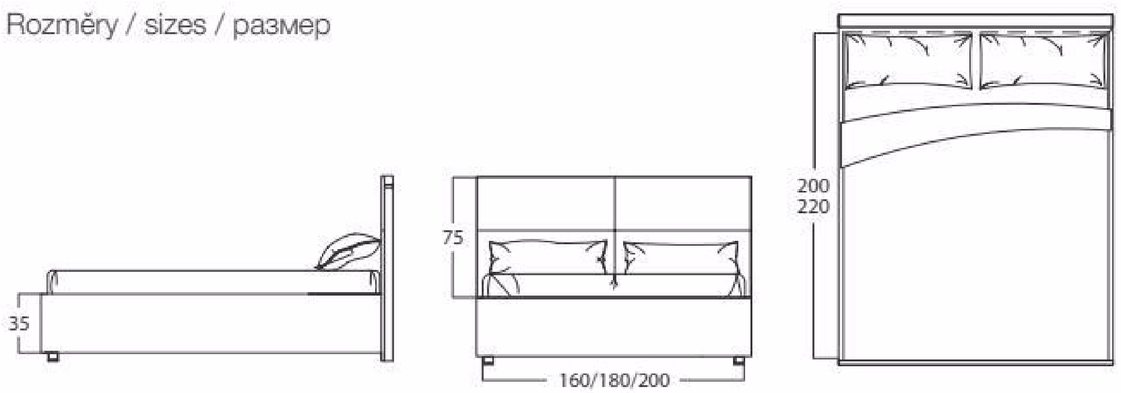

Model

EMILY

Design by HANÁK

Model EMILY přináší další inspiraci, jak lze navrhnout řešení vaší budoucí ložnice. Ucelené provedení postele je decentně doplněno o opěrný pás zajišťující větší pohodlí a komfort, který lze mít v látkové variantě či kůži. Ložnice je doplněna také o interiérové skříně naší výroby v bílém provedení.

With the EMILY model, you can see a design solution for your future bedroom. The unified design of the bed is subtly complemented by a support belt ensuring greater comfort and convenience, which can be worn in a fabric variant or leather. The bedroom is complemented by our interior wardrobes.

Модель EMILY предложит Вам вариант обстановки Вашей будущей спальни. Цельная кровать элегантно дополнена опорой, обеспечивающей высокую степень удобства и комфорта, которую можно заказать как из материала, так и из кожи. Комплект спальной мебели дополнен интерьерными шкафами нашего производства.

LOUIS VUITTON
TOM FORD

PROTECT

Provedení rámu postele
bed frame design / исполнение рамы кровати

lamino lak
laminate lacquer
ламинат лак

lamino dřevodekor
laminate wood decor
ламинат декор

Provedení čela postele
bed headboard design / спинки кроватии

lamino lak
laminate lacquer
ламинат лак

lamino dřevodekor
laminate wood decor
ламинат декор

látka
fabric
вещество

kůže
leather
кожа

Rozměry / sizes / размер

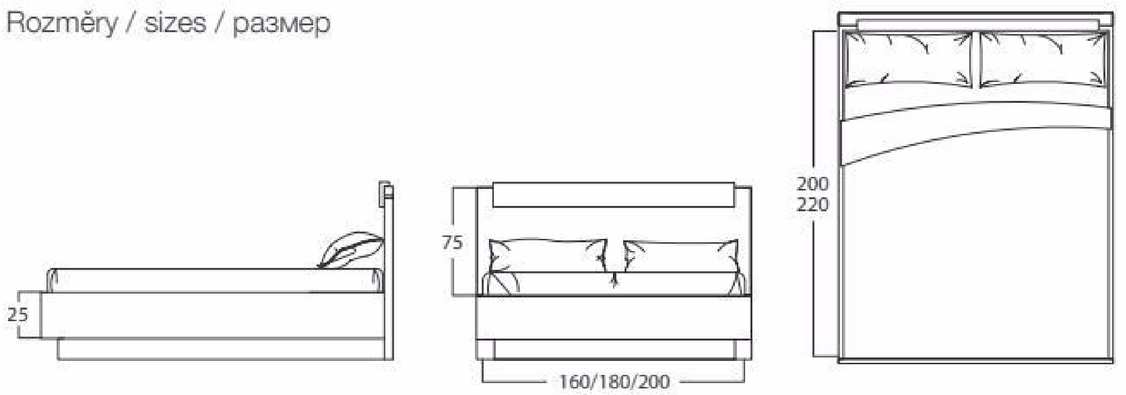

Model

SALY

Design by HANÁK

Jednoduchý model SALY je vhodnou volbou pro studentské pokoje, ale také pro nájemní bydlení v developerských projektech. Snadno montovatelná postel si vás získá právě svou univerzálností. Díky širokému portfoliu vyrobíme k posteli i pracoviště či poličky na knihy a dekorace ve stejném provedení.

The simple SALY model will fulfil the function of equipping not only a student room, but also that of rental housing. The easy-to-assemble bed will win you over with its versatility. Thanks to our wide portfolio, we also make workplaces or bookshelves and decorations to go along with your bed.

Простая модель SALY послужит в качестве обстановки не только для студенческого, но и арендуемого жилья. Легко собираемая кровать завоюет Ваше сердце именно своей универсальностью. Благодаря обширному портфолио вариантов мы можем укомплектовать кровать рабочим местом, а также полочками для книг и декораций.

love
GREEN

HAIR
love
the best is yet to come
GREEN

Provedení rámu postele
bed frame design / исполнение рамы кровати

lamino lak
laminate lacquer
ламинат лак

lamino dřevodekor
laminate wood decor
ламинат декор

Provedení čela postele
bed headboard design / спинки кроватии

lamino lak
laminate lacquer
ламинат лак

lamino dřevodekor
laminate wood decor
ламинат декор

Rozměry / sizes / размер

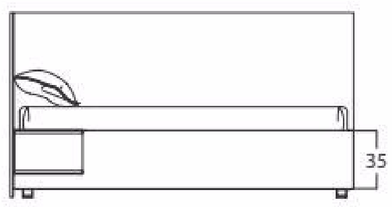

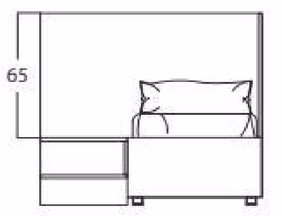

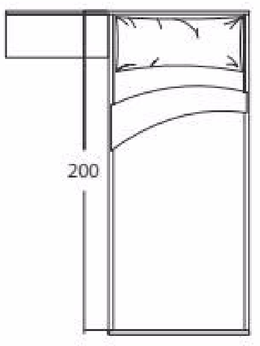

Přehled modelů

/ overview of models / обзор моделей

KLAUDIE

ELISABETH

ALEXA

MADISON

LUTON

DIANA

VIVIEN

CHARLOTTE

TAYLOR

EMILY

SALY

Doporučené kombinace

/ recommended combinations / рекомендуемые комбинации

*Uvedené rozměry jsou v centimetrech / the stated dimensions are in centimeters / Указанные размеры указаны в сантиметрах

KLAUDIE

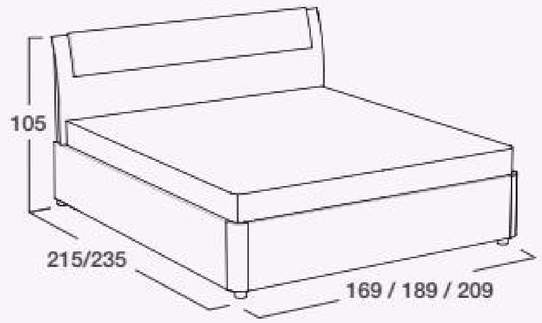

ELISABETH

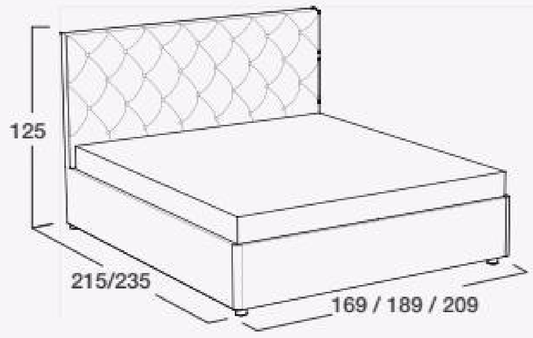

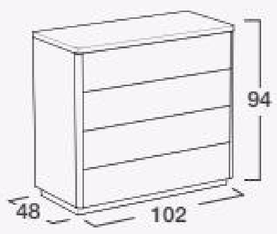

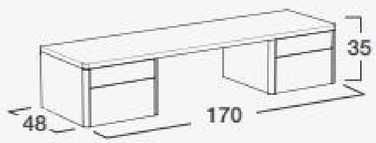

ALEXA

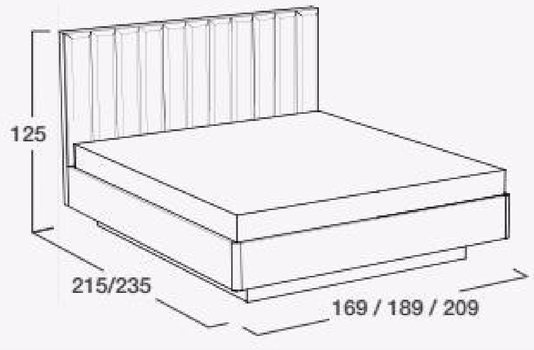

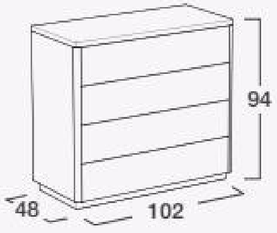

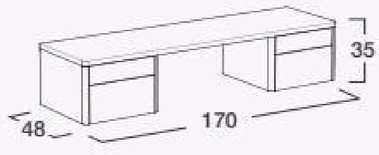

DOPLŇKY A ROZMĚRY

accessories and dimensions
аксессуары и размеры

ROZMĚRY BOČNÍCH ČEL

dimensions of side headboards
размеры спинок кроватей

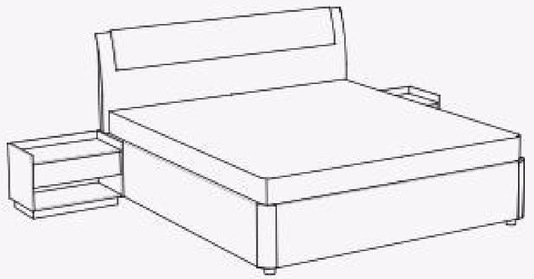

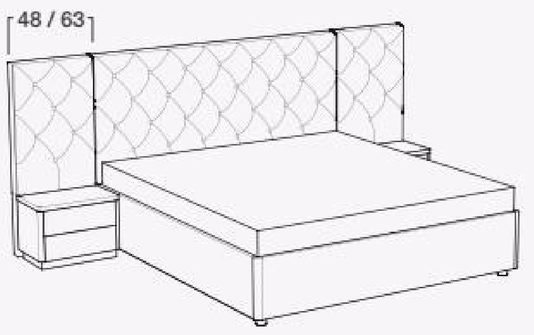

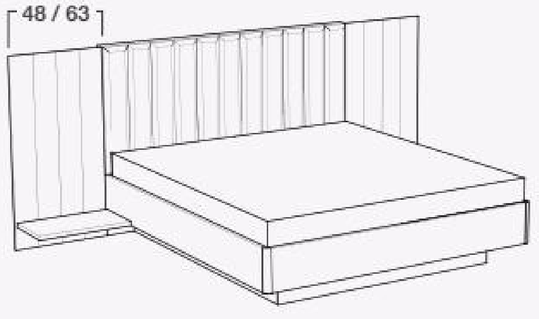

MADISON

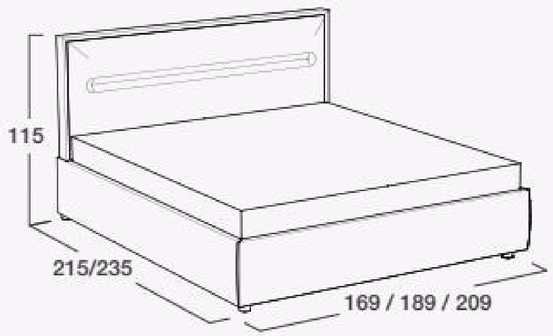

LUTON

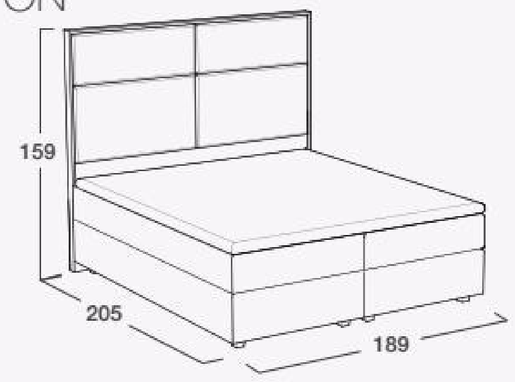

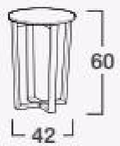

DIANA

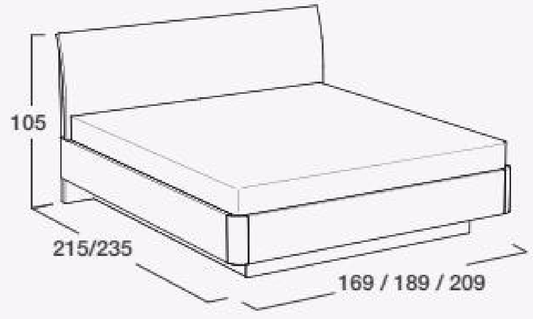

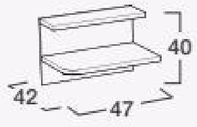

DOPLŇKY A ROZMĚRY

accessories and dimensions
аксессуары и размеры

ROZMĚRY BOČNÍCH ČEL

dimensions of side headboards
размеры спинок кроватей

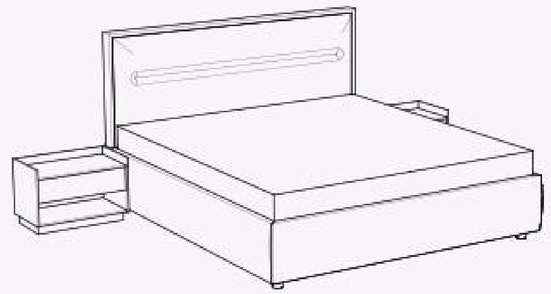

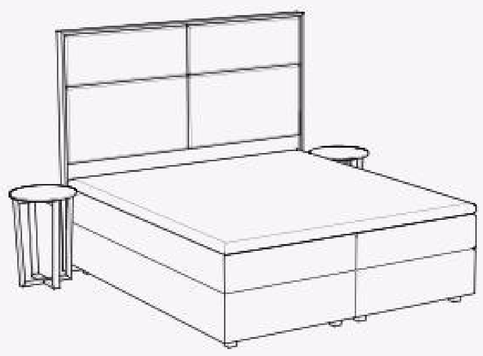

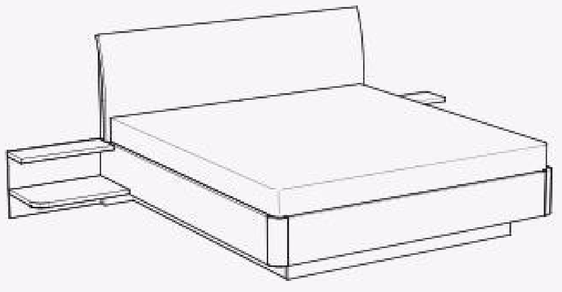

Doporučené kombinace

/ recommended combinations / рекомендуемые комбинации

*Uvedené rozměry jsou v centimetrech / the stated dimensions are in centimeters / Указанные размеры указаны в сантиметрах

VIVIEN

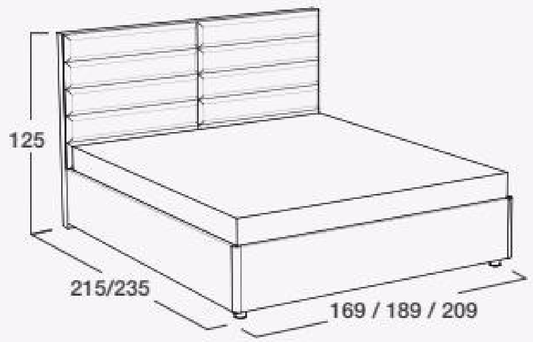

DOPLŇKY A ROZMĚRY

accessories and dimensions
аксессуары и размеры

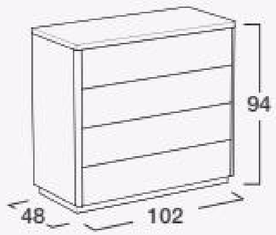

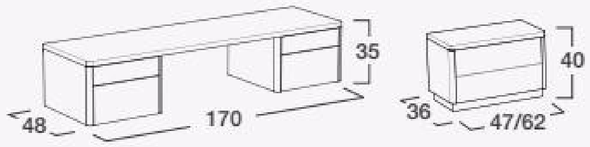

ROZMĚRY BOČNÍCH ČEL

dimensions of side headboards
размеры спинок кроватей

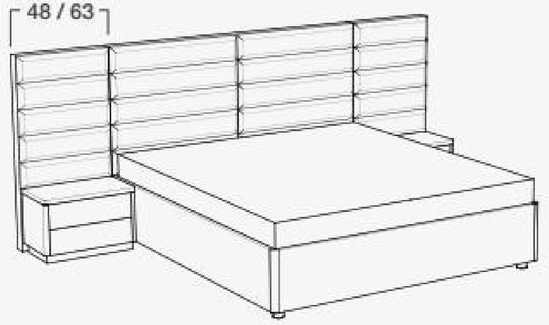

CHARLOTTE

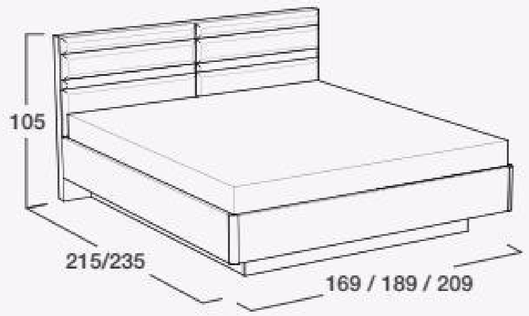

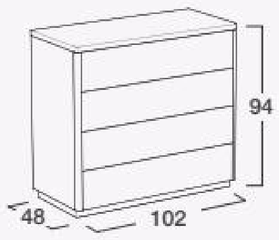

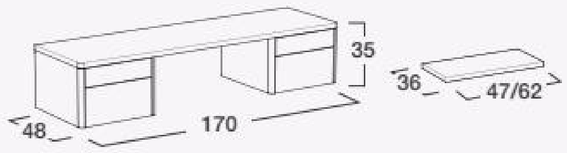

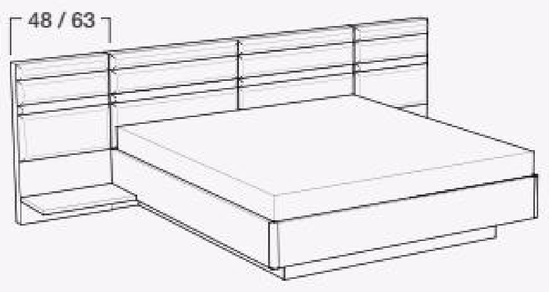

TAYLOR

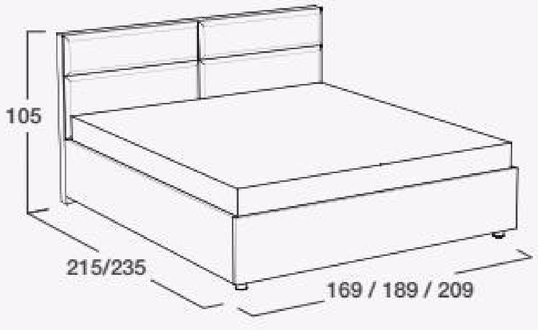

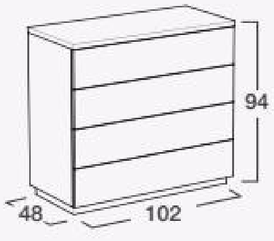

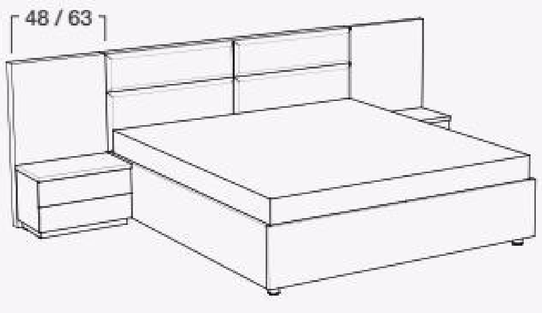

DOPLŇKY A ROZMĚRY

accessories and dimensions
аксессуары и размеры

EMILY

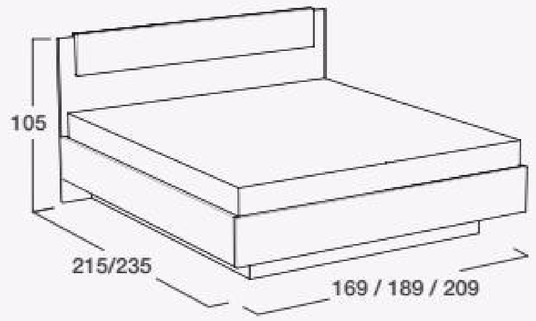

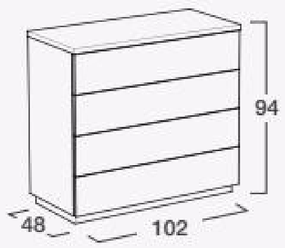

SALY

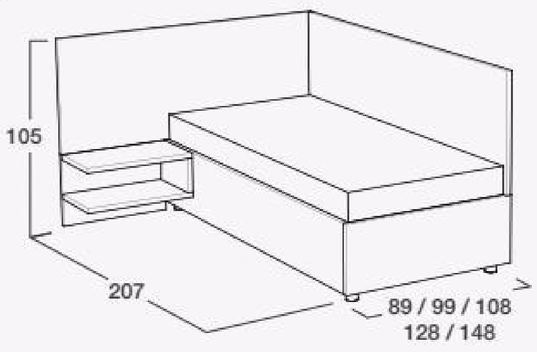

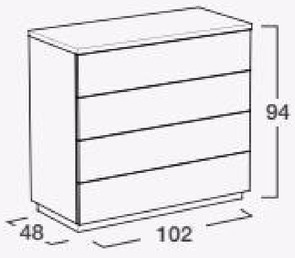

ROZMĚRY BOČNÍCH ČEL

dimensions of side headboards
размеры спинок кроватей

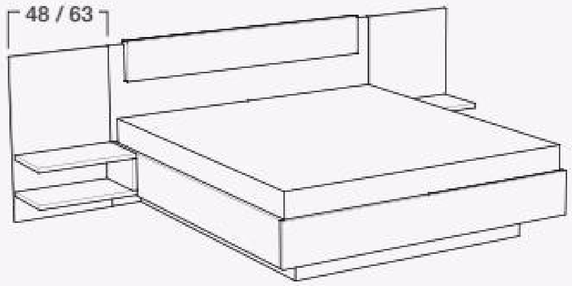

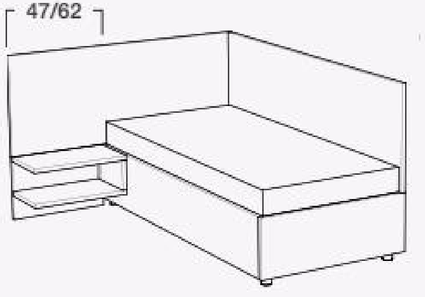

VÝROBNÍ ZÁVOD HANÁK

/ HANÁK production facility / завод HANAK

Za vysokou kvalitou nábytku stojí spojení tradičního řemesla a technologicky nejlépe vybavené společnosti na výrobu nábytku v České republice.

We have only been able to achieve this high quality and success thanks to the combination of traditional craftsmanship and the most advanced furniture production technologies available in the Czech Republic.

Сочетание традиционного мастерства и самой технологичной компании по производству мебели в Чешской Республике обусловливает высокое качество мебели.

HANÁK
HANÁK

HISTORIE ZNAČKY HANÁK

/ history of HANÁK brand / история бренда HANAK

1926 - 1950

/ Josef Hanák, zakladatel firmy na kvalitní dýhovaný nábytek.
/ Josef Hanák, founder of the company for quality veneered furniture.
/ Josef Hanak, основатель компании по производству качественной шпонированной мебели.

1990

/ Obnovení výroby v původních dílnách Josefa Hanáka.
/ Renewal of manufacture in Josef Hanák's original workshops.
/ Восстановление производства в оригинальных мастерских Josef Hanak.

1993

/ Jako první v České republice představujeme lakované kuchyně ve vysokém lesku.
/ We are the first in the Czech Republic to present the varnished kitchens in high gloss.
/ Мы первыми в Чешской Республике представили кухни самого высокого качества.

2004

/ Otevíráme vlastní Design centrum zaměřené na vývoj a inovace.
/ We open our own Design Center focused on development and innovation.
/ Мы открываем наш собственный Design Center.

2009

/ Otevření největšího interiérového studia HANÁK FORUM v České republice.
/ Opening of the largest interior studio in the Czech Republic, the HANÁK FORUM.
/ Открытие крупнейшей студии интерьера HANAK FORUM в Чешской Республике.

2014

/ Zahájení výroby interiérových dveří v nejvyšší kvalitě.
/ Start of production of interior doors of the highest quality.
/ Начало производства межкомнатных дверей высочайшего качества.

2017

/ Představení HANÁK INTERIOR CONCEPT v plném rozsahu.
/ Presentation of HANÁK INTERIOR CONCEPT in its entirety.
/ Внедрение концепции интерьера HANAK INTERIOR CONCEPT.

2021

/ Neustálé investice do nejmodernějších technologií.
/ We are constantly investing in state-of-the-art technologies.
/ Мы постоянно инвестируем в современные технологии.

PRECIZNOST A ZKUŠENOST ZAMĚSTANCŮ

/ precision and experience of employees
/ точность и опыт сотрудников

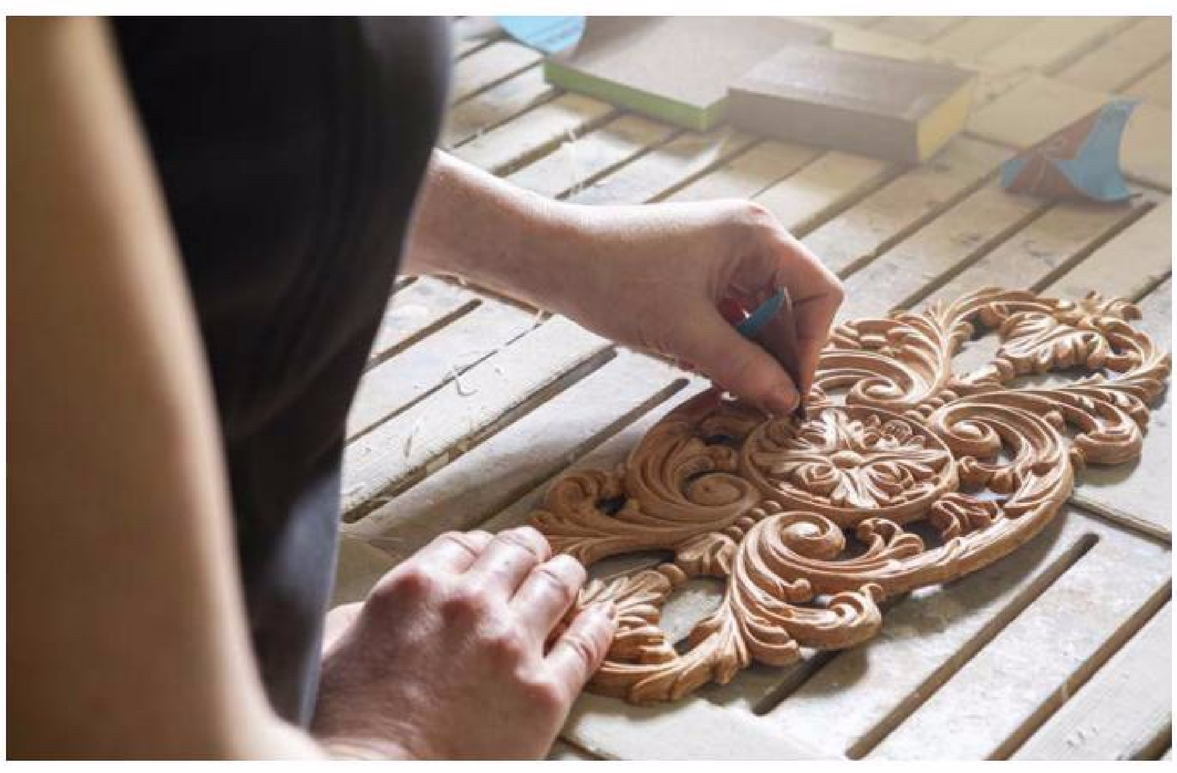

RIESSE
Rover
F. HANÁK
Rover K

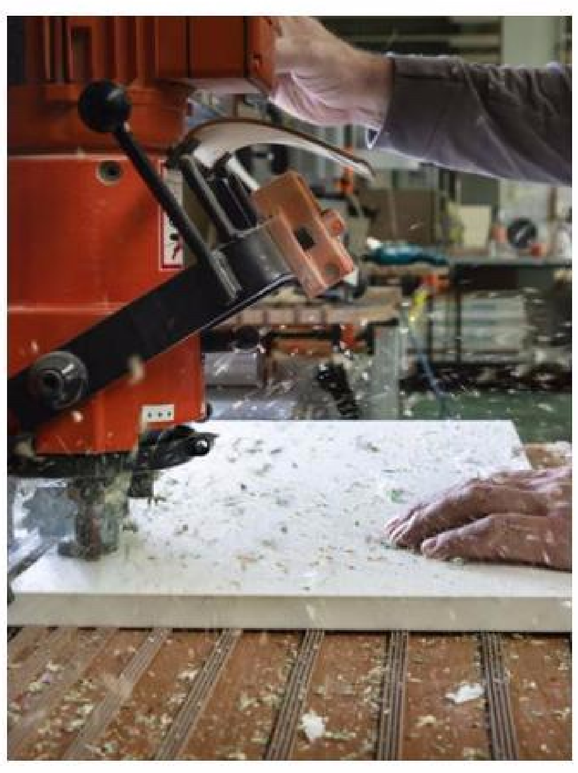

NEJMODERNĚJŠÍ VÝROBNÍ ZÁVOD V ČR

/ the most modern production plant in the Czech Republic
/ самый современный завод в Чешской Республике

NEJKVALITNĚJŠÍ TECHNOLOGIE LAKOVÁNÍ

/ the highest quality varnish application technology
/ технология покраски наивысшего качества

VEN SPRAY

JSME VÁM NABLÍZKU

we are close to you / мы рядом с вами

USA New York / Miami / Florida / Seattle / Charlotte

Rusko Moskva / Kazaň / Krasnodar / Petrohrad

Anglie Newport / Suffolk / Chelmsford / South Benfleet / Canterbury

Rakousko Vienna

Belgie Houtvenne

Litva Kaunas

Maďarsko Szekszárd

Bulharsko Sofia

Ukrajina Kyjev

Kazachstán Almaty / Astana

Česká republika

Praha
Brno
Popůvky u Kojetína
České Budějovice
Hradec Králové
Plzeň
Zlín
Kladno
Ostrava
Jihlava
Liberec
Olomouc
Ústí nad Labem
Pardubice
Kolín
Mladá Boleslav
Lovosice
Most
Hodonín
Prostějov
Vsetín

Slovensko

Bratislava
Košice
Zvolen
Žilina

© 2021 HANÁK NÁBYTEK, a. s.

Všechna práva vyhrazena. Společnost HANÁK NÁBYTEK, a.s. si vyhrazuje právo na změnu informací bez předchozího upozornění. Barevné podání fotografií nemusí vždy odpovídat realitě.

All rights reserved. HANÁK NÁBYTEK, a.s. reserves the right to alter this information without prior notification. The colour tone in the pictures may not correspond to the reality.

Все права защищены.
HANÁK NÁBYTEK, a.s. оставляет за собой право изменять эту информацию без предварительного уведомления. Цветовой тон нап снимках может не соответствовать действительности.

Made in Czech Republic

HANÁK | Interior Concept

HANÁK NÁBYTEK, a.s., Komenského nám. 363/8, 767 01 Kroměříž
IČ: 26231573, zapsaná v OR vedeném u KS v Brně, spis B/3485

www.hanak-nabytek.cz